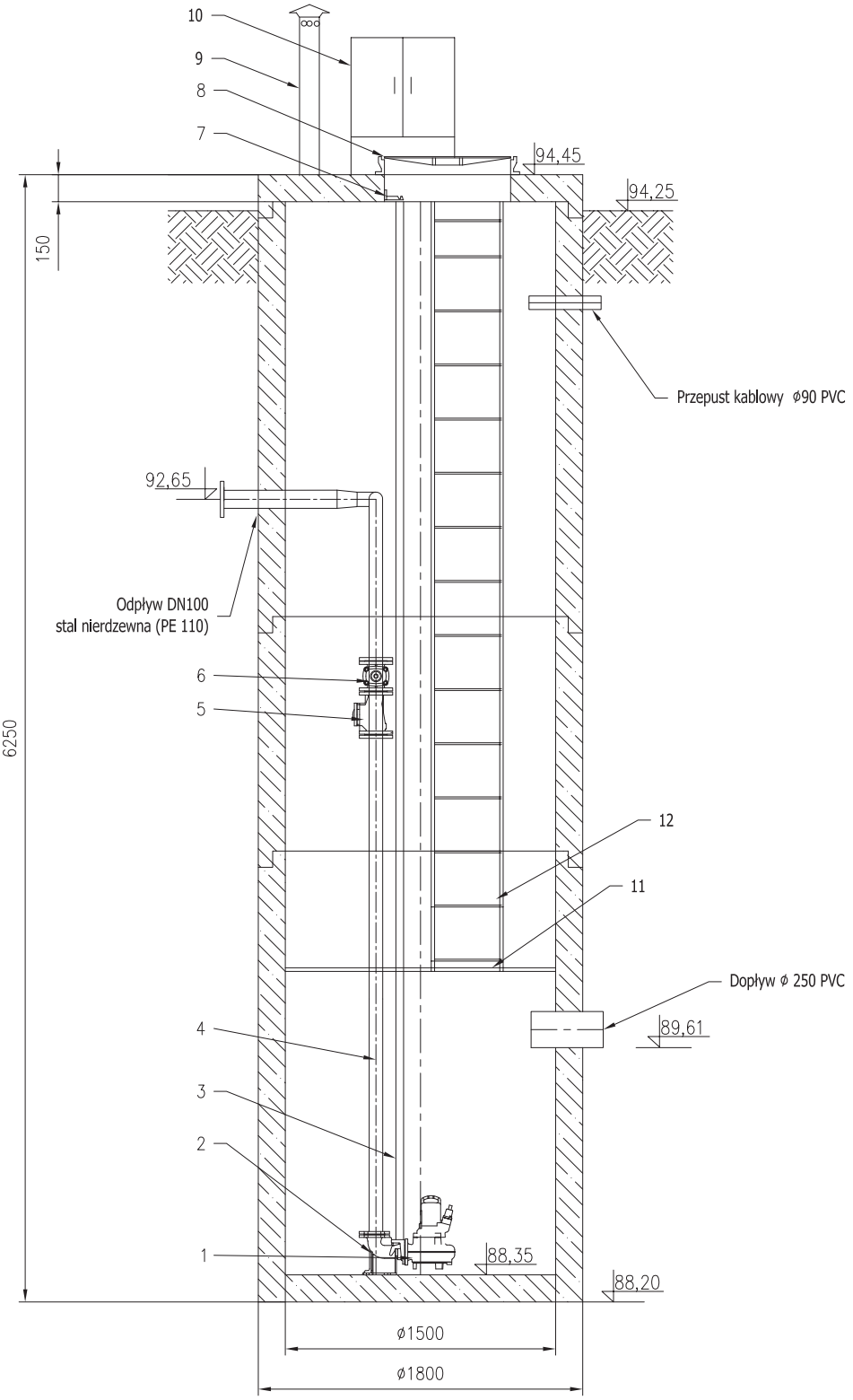

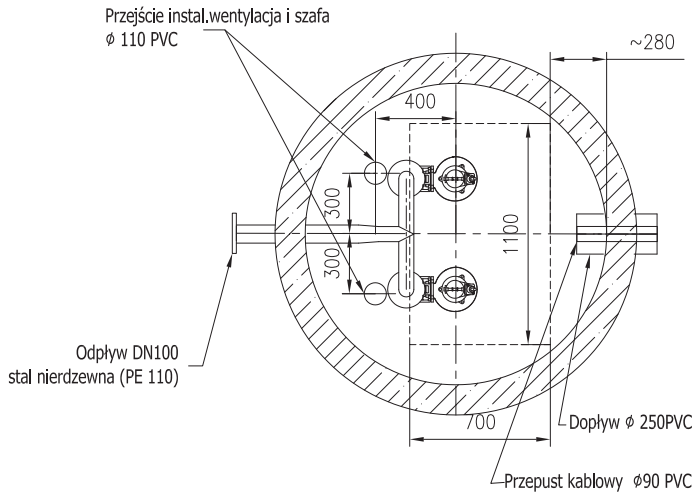

L.p.	Wyszczególnienie	Jedn.	Ilość	Charakterystyka
12	Drabina	szt.	1	stal nierdzewna
11	Pomost	szt.	1	stal nierdzewna/fiberglas
10	Szafa automatyki	szt.	1	Purator
9	Kominek wentylacyjny	szt.	1	PVC
8	Właz	szt.	1	stal niedzewna 1100x700
7	Zamek do prowadnic	szt.	2	Purator
6	Zasuwa odcinająca	szt.	2	DN80
5	Zawór zwrotny kulowy	szt.	2	DN80
4	Rurociąg wewnętrzny	kpl.	2	DN80
3	Prowadnica	szt.	2	stal nierdzewna
2	Stopa sprzęgająca	szt.	2	DN65
1	Pompa zatapialna	szt.	2	zatapialna, P2=3,0 kW

PURATOR POLSKA Ekotechnika Sp. z o.o.

02-826 WARSZAWA ul. Poloneza 93 tel.: (22) 543-89-89; fax: (22) 543-80-15

NAZWA: Przepompownia ścieków sanitarnych PURAPOMP PS-1,5/6,25-011

Data: 2010-02-22